Exercício

- Crie um novo programa e faça o contorno externo do logo da ABB usando uma ponteira.
- Teste o seu programa em modo manual reduzido. Teste primeiro passo a passo e depois no modo continuo.

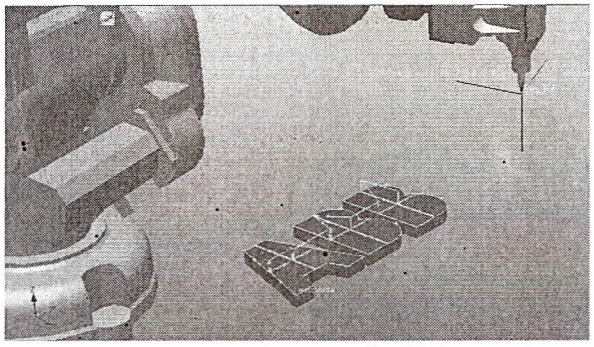

Power and productivity
for a better world™

Tópicos

- Backup
  - Porque?
  - Quando?
  - Como?
- Precauções
- O que é guardado?

ABB

Backup

- Possuir um backup perfeito é de suma importância para uma rápida recuperação das configurações perdidas:
- Quando fazê-lo…
  - Antes de realizar qualquer modificação
  - Depois de realizar qualquer modificação
  - Periodicamente

ABB

Backup

- O que contém o backup?
  - As informações sobre o backup permitem restaurar as condições anteriores do seu sistema.
  - Todos arquivos/pastas armazenadas no diretório Home do sistema atual localizado na FlashDisk do robô.
  - Programas, módulos e tarefas carregados no robô atualmente.
  - Parâmetros de Sistema (ex. Declarações de sinais – I/O).

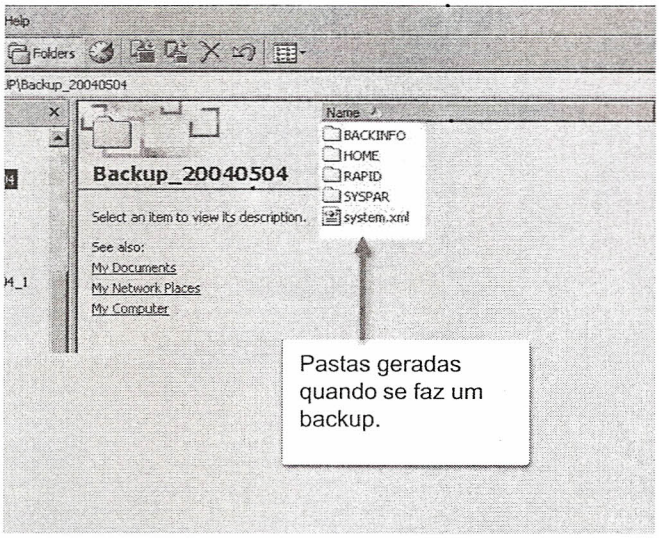

Backup

- Sempre
  - Dê ao backup um nome coerente.
  - Guarde a data que o backup foi criado.
  - Guarde a qual robô o backup pertence.
  - Guarde o backup final em um lugar seguro.

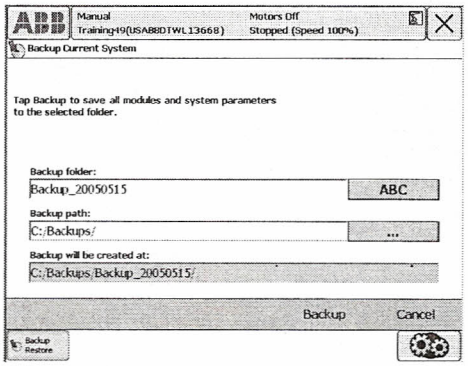

Criar um backup

- Para criar um backup, dentro do menu “ABB” selecione a opção “Backup e restauração” (Backup and restore).

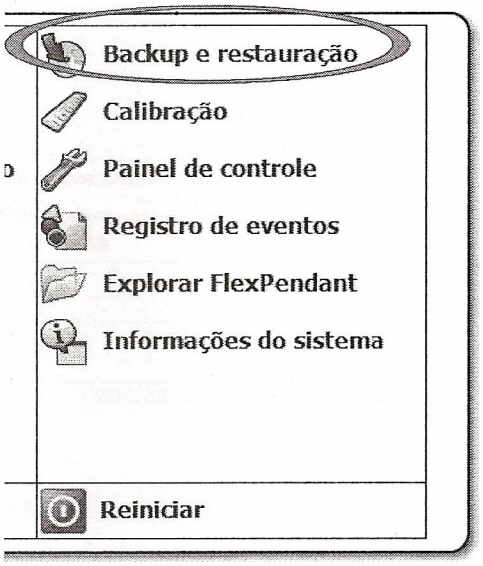

Criar um backup

- Selecione a opção “Sistema atual em backup...”.

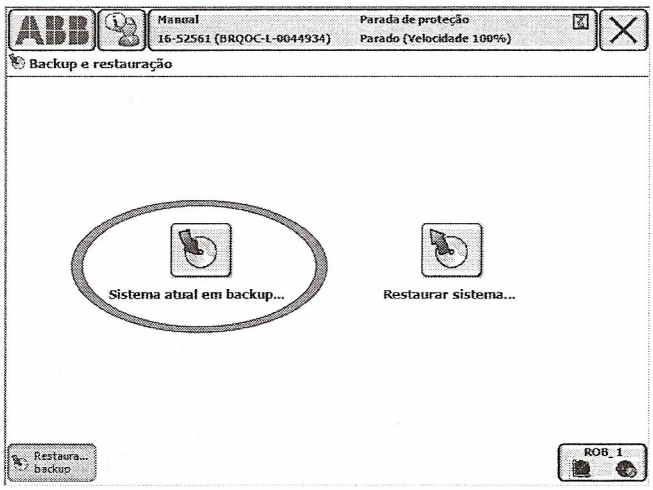

Criar um backup

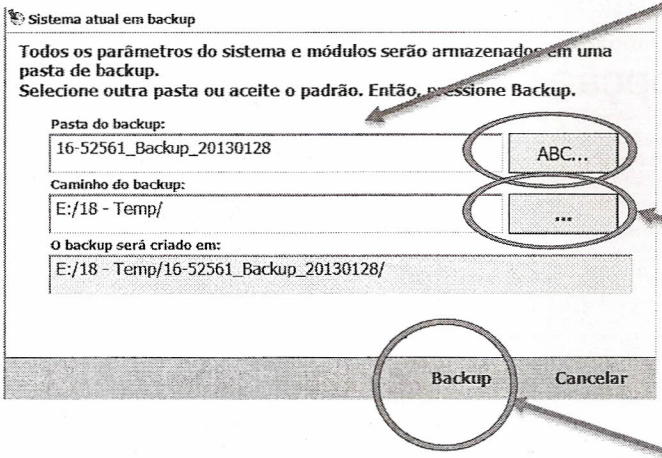

- Selecione o nome da pasta de backup. Esse será o nome do seu backup.
- Selecione a pasta onde o backup irá ser salvo, por exemplo dentro de um pendrive..
- Pressione o botão "Backup" para criar o backup.

Restauração de backup

- Recomendamos restaurar o backup:
  - Se por alguma razão, suspeitar que o programa apresenta problemas.
  - Se alguma alteração de programa e/ou parâmetros não promover o resultado esperado e a condição anterior for desejada.
- Durante o procedimento de restauração, todos os parâmetros de sistema serão trocados e todos os módulos do diretório de backup serão carregados.
- O diretório Home do backup é copiado para o novo diretório Home de sistema durante a reinicialização.

Restaurar um backup

- Para restaurar um backup, dentro do menu “ABB” selecione a opção “Backup e restauração” (Backup and restore).

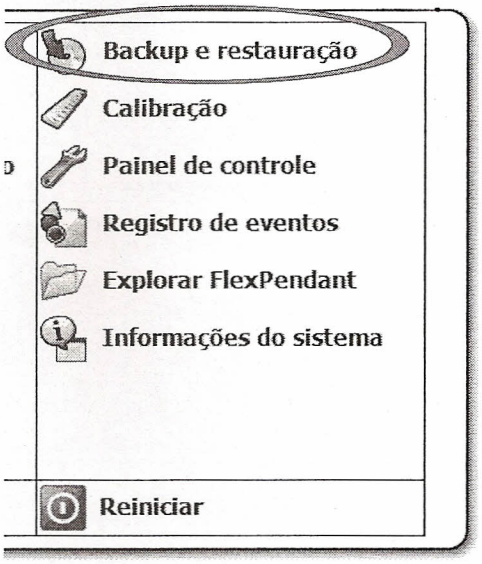

ABB

Restaurar um backup

- Selecione a opção "Restaurar sistema...".

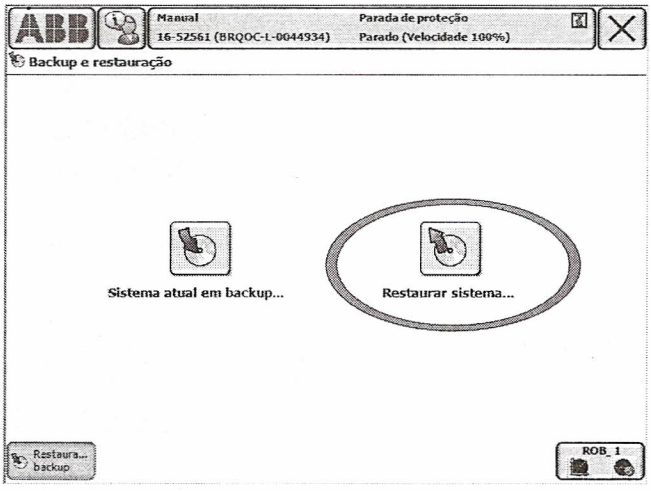

ABB

Restaurar um backup

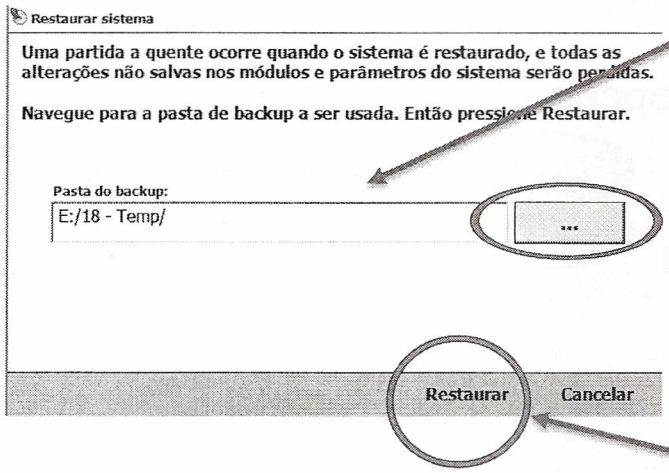

- Selecione o nome da pasta onde o backup foi salvo. É a mesma pasta que aparece quando é feito o backup.

- Pressione o botão "Restaurar" para restaurar o backup selecionado.

ABB

Exercício

- Crie uma backup do seu sistema. Certifique-se de ter feito o backup e do local onde o armazenou.
- O instrutor irá apagar seu programa, restaure seu backup para colocar o robô em funcionamento novamente.

ABB

DMRO – Service / Treinamento

Operação básica
Ponto central da ferramenta (TCP)

Power and productivity
for a better world™ ABB

O que é ferramenta?

- Ferramenta é um objeto que pode ser montado direta ou indiretamente na flange do robô ou colocado em uma posição fixa na área de trabalho do robô.
- Acessório (modelo) não é ferramenta.
- Todas as ferramentas devem ser definidas com um TCP (Tool Center Point – Ponto central da ferramenta).
- Cada ferramenta que pode ser usada pelo robô deve ser medida e os seus dados armazenados para alcançar o posicionamento preciso do ponto central da ferramenta.
- A carga de cada ferramenta deve ser especificada para garantir a vida útil do robô e o menor tempo de ciclo.

ABB

O que é TCP?

- O TCP é o ponto em relação ao qual se define todo o posicionamento do robô.
- Em geral, o TCP é definido em relação a uma posição na flange do manipulador.
- O TCP será manobrado ou movido até a posição de destino que foi programada.
- O TCP também estabelece a origem do sistema de coordenadas da ferramenta.
- O sistema do robô pode manipular uma série de definições TCP, porém apenas uma pode estar ativa por vez.

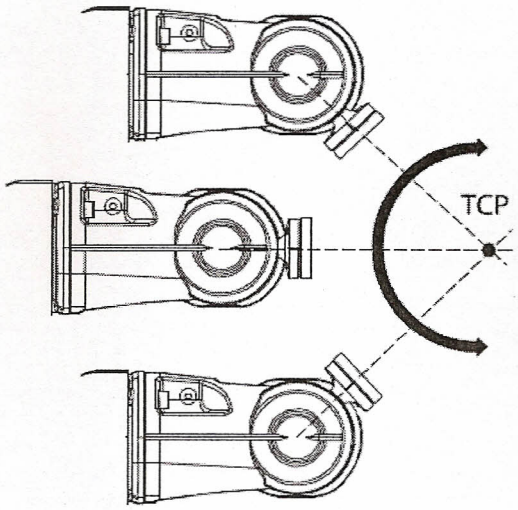

© ABB Group
May 23, 2014 | Slide 100

ABB

Sistema de coordenadas da ferramenta

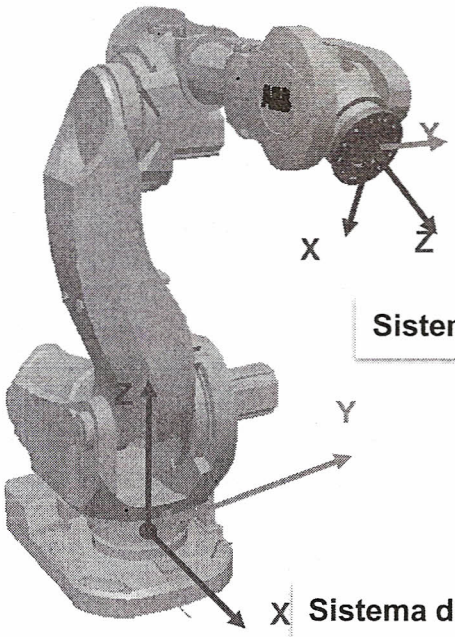

- Benefícios ao utilizar uma ferramenta:
  - Movimentação
  - Reorientação
  - Facilidade de alteração do ponto

Sistema de coordenadas da ferramenta

Sistema de coordenadas da base

© ABB Group
May 23, 2014 | Slide 101

ABB

Exemplos de ferramentas

- Veja diferentes exemplos de ferramenta e TCPs (Tool Center Points).

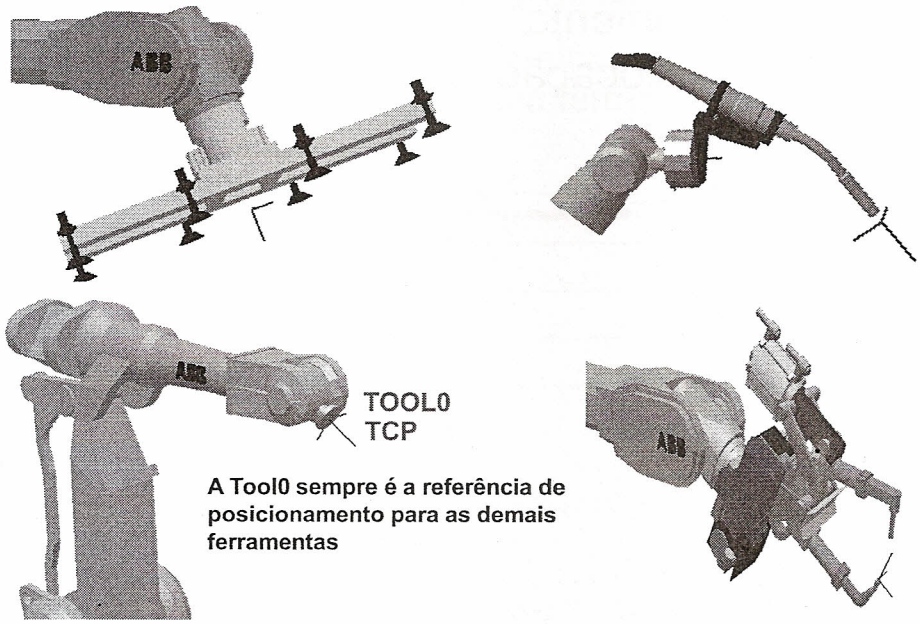

Definição de nova ferramenta
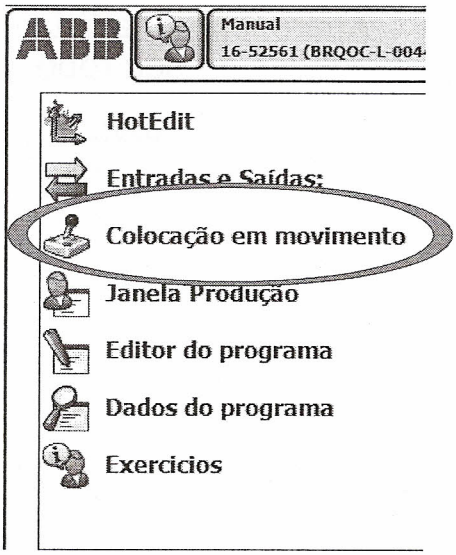
- Pressione no menu ABB a opção "Colocação em movimento".